sauermann®

**Sauermann® Artikelnr. : SI33CE01UN23**

# Si-33

## SCHWINGKOLBENPUMPE

### HOHE FÖRDERLEISTUNG

Mit ihrer hohen Förderleistung (30 l/h), ist die Si-33 für alle Klimageräte mit einer Kühlleistung von 20 bis 30 kW geeignet.

Der hier verwendete Schwingkolben wurde speziell für die Kondensatableitung entwickelt und ist auch für kritische Umgebungsbedingungen geeignet.

## DIE WICHTIGSTEN VORTEILE

NEW 2015

- **« Sauermann inside » : patentierte Schwingkolbentechnologie**
  - **Hohe Förderleistung:** für alle Klimageräte von 20 bis 30 kW geeignet.
  - **Geeignet für schmutzbelastete Umgebungsbedingungen.** Schwemmt kleine Schmutzpartikel aus.
  - **Hohe Zuverlässigkeit**.
  - Das **Belüftungsventil „Drain Safe“** erhöht die Lebensdauer der Pumpe.

- **Niedriges Geräuschniveau**
  - Niedriges Laufgeräusch: **34 dBA** (von unabhängigem Institut geprüft)
  - **Neu entwickelte Halterung** zur Reduzierung von Vibrationsübertragungen auf Montagewand und Leitungen.

NEW 2015

- **Einfache Montage**
  - **Kompakte Bauform.**
  - « 3 in 1 » Montagehilfe: für Befestigung an der Wand, an einem Rohr oder hängend
  - **Steckerkabel mit Verriegelung**.

- **Energiesparend**

Hohe Förderleistung reduziert die Laufzeit und damit den Stromverbrauch der Pumpe.

## LIEFERUMFANG

- Pumpenblock
- * 1m Druckschlauch ∅ int. 6mm mit montiertem Belüftungsventil “Drain Safe”.
- vibrationsdämpfende Halterung
- * 1.5 m Steckerkabel mit Verriegelung: 2 Adern für Stromversorgung, 2 Alarmkabel.
- 6 Kabelbinder 2.5 x 100mm
- Schwimmerschalter (SI2958, 1.5m Kabel)
- Montagezubehör:
  - Kautschukbogen 90° Øint.15 x L 60mm,
  - Entlüftungsschlauch Ø int 4 x L 75 mm,
  - Montageplatte
  - Selbstklebestreifen

## ANWENDUNGEN

**Für Klimageräte von 20 bis 30 kW:**

- **Wandgeräte**
- **Deckengeräte**
- **Geräte mit Kanalanschluss**
- **Fan-coils**

## TECHNISCHE DATEN

| | |
|---|---|
| **Max. Fördermenge** | **30 l/h** |
| **Max. Saughöhe** | **4 m** |
| Max. Förderhöhe | 13 m (Fördermenge =8l/h) |
| Max. Druck | 18 m (Fördermenge =0l/h) |
| | |
| **Geräuschniveau auf 1m** nach EN ISO 3744 (gemessen im Labor LNE, Pumpe in Betrieb mit Wasser) | **34 dBA** |
| Geräuschniveau bei wandmontierter Pumpe auf 1m: (gemessen im Schalllabor Sauermann) | ≤ 36 dBA |
| | |
| Stromversorgung | 230V~ 50/60Hz - 21 W |
| Isolierklasse | ⧈ (doppelt isoliert) |
| Schaltpunkte | EIN: 16mm, AUS: 11mm, ALARM: 19mm |
| Sicherheitskontakt | NC 8 A ohmsche Last – 250V |
| | |
| Überhitzungsschutz (Ausschaltpunkt) | 115°C (auto-reset) |
| Betriebsart | 100 % - Dauerbetrieb |
| Schutzklasse | IP20 |
| | |
| Sicherheitsstandards | CE und EAC |
| RoHS Verordnung | Konform |
| WEEE Verordnung | Konform (EAR registriert) |
| | |
| Gewicht - Verpackungsmaße | 0.48kg – L135 x B135 x H90 mm |
| Verpackungseinheit | 20 Stück |

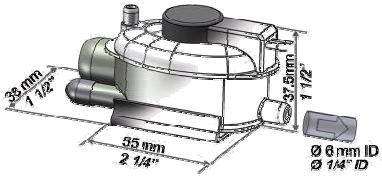


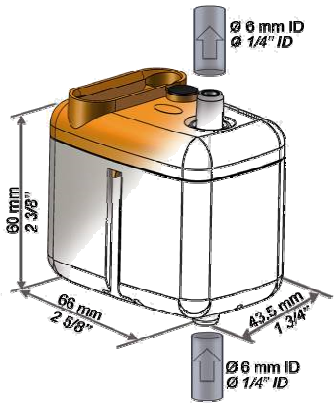


## FÖRDERLEISTUNG (l/h)

| | | Gesamte Schlauchlänge (Ø Int 6 mm, 1/4") – (C) | | | |
|---|---|---|---|---|---|
| Saughöhe (A) | Förderhöhe (B) | 5 m | 10 m | 20 m | 30 m |
| 0 m | 0 m | 30 | 27 | 26 | 25 |
| | 2 m | 26 | 24 | 23 | 22 |
| | 4 m | 22 | 21 | 20 | 19 |
| | 6 m | | 18 | 17 | 16 |
| | 8 m | | 15 | 14 | 13 |
| | 10 m | | 12 | 11 | 10 |
| | 12 m | | | 8 | 7 |
| 1 m | 0 m | 24 | 23 | 22 | 21 |
| | 2 m | 20 | 19 | 18 | 17 |
| | 4 m | 17 | 16 | 15 | 14 |
| | 6 m | | 13 | 12 | 11 |
| | 8 m | | 10 | 9 | 8 |
| | 10 m | | | 6 | 5 |
| 2 m | 0 m | 21 | 20 | 19 | 18 |
| | 2 m | 17 | 16 | 15 | 14 |
| | 4 m | 14 | 13 | 12 | 11 |
| | 6 m | | 10 | 9 | 8 |
| | 8 m | | 7 | 6 | 5 |
| 3 m | 0 m | 18 | 17 | 16 | 15 |
| | 2 m | 15 | 14 | 13 | 12 |
| | 4 m | | 10 | 9 | 8 |
| | 6 m | | 6 | 5 | 4 |

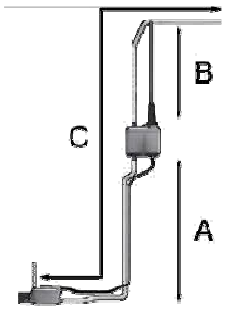


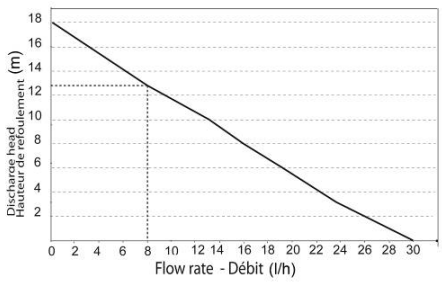


## OPTIONALES ZUBEHÖR

**Transparenter PVC-Schlauch**
**Ø int. 6mm (1/4")**
ACC00105 : 5 m

**6 selbstdichtende Ablauf-stutzen für Schlauch-**
Ø int. 6 mm (1/4")